PLANTA PV160
ESC. 1:25

VISTA PV160
ESC. 1:25

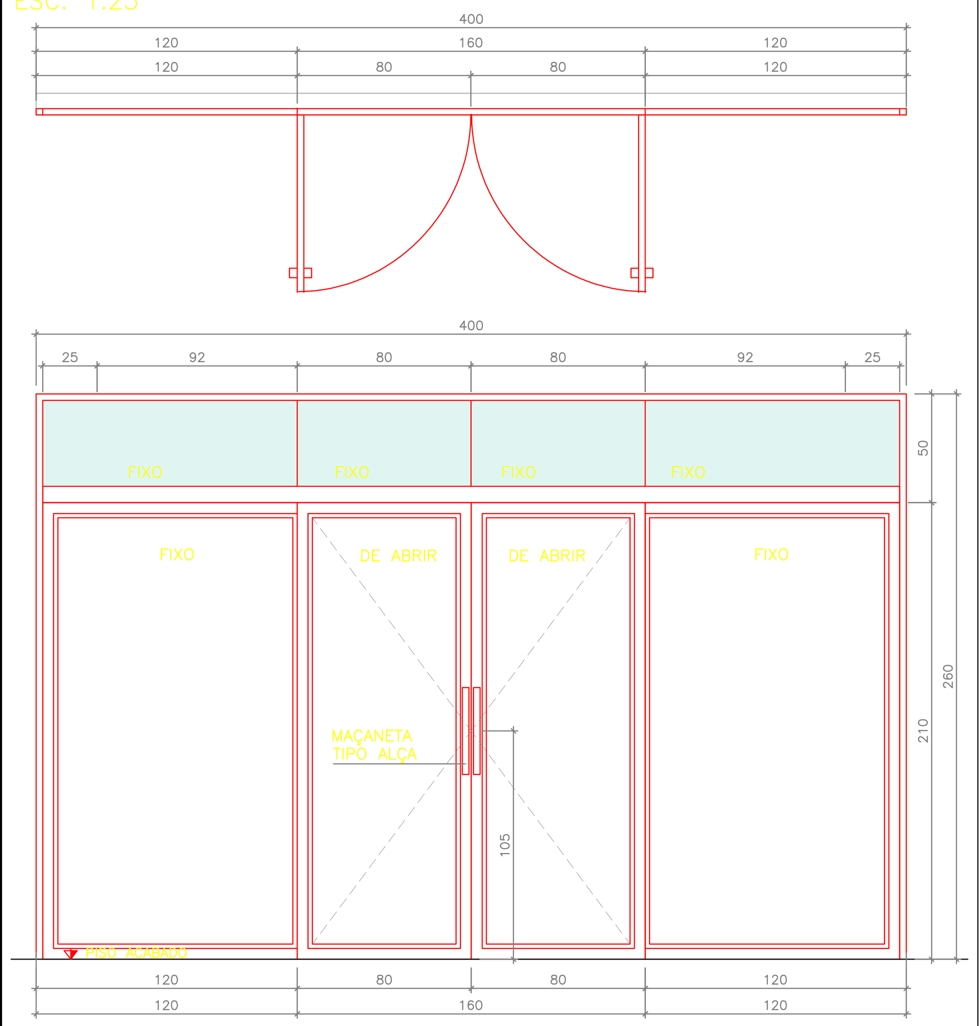

ITEM	TIPO	PV160	PORTA EM ALUMÍNIO E VIDRO – DUAS FOLHAS – 160x210cm, DE ABRIR COM COMPLEMENTO DE TRECHOS EM VIDRO FIXO NAS LATERAIS E BANDEIRA SUPERIOR AMBIENTE: SALA DE ESPERA
QUANTIDADE		01	
ACABAMENTO ESPECIFICAÇÃO		ESTRUTURAÇÃO EM ALUMÍNIO ANODIZADO BRANCO VIDRO TEMPERADO INCOLOR LISO 10mm. FERRAGENS CROMADAS, CONFORME ESPECIFICAÇÕES.	
VIDRO		TEMPERADO TRANSPARENTE, LISO E INCOLOR 10mm	
SOLEIRA		GRANITO VERDE UBATUBA ESPESSURA 2cm.	

PLANTA PV200
ESC. 1:25

VISTA PV200
ESC. 1:25

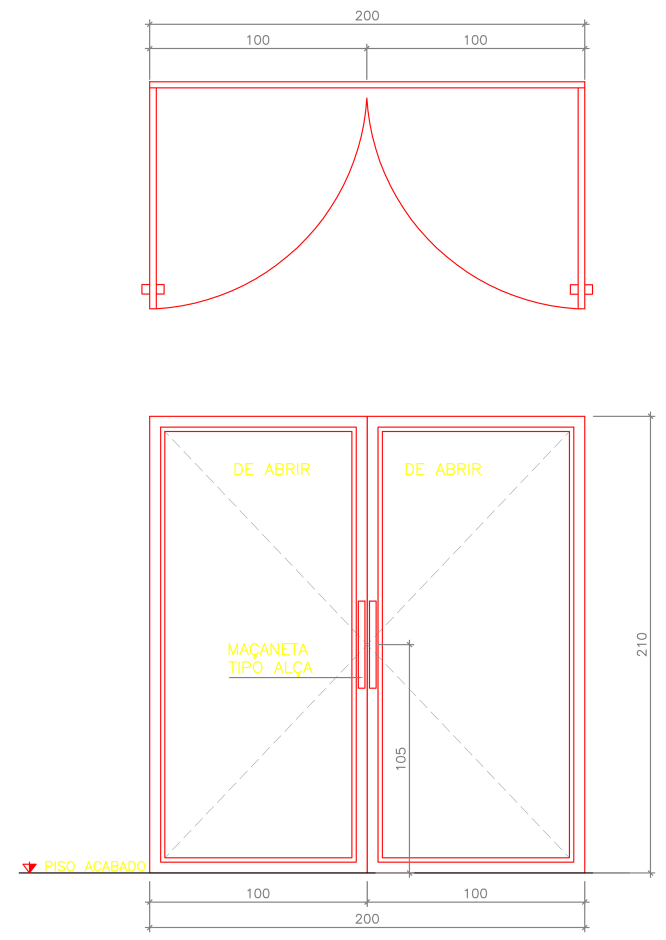

ITEM	TIPO	PV200	PORTA EM ALUMÍNIO E VIDRO – DUAS FOLHAS – 200x210cm DE ABRIR. AMBIENTE: SALA DE ESPERA
QUANTIDADE		03	
ACABAMENTO ESPECIFICAÇÃO		ESTRUTURAÇÃO EM ALUMÍNIO ANODIZADO BRANCO VIDRO TEMPERADO INCOLOR LISO 10mm. FERRAGENS CROMADAS, CONFORME ESPECIFICAÇÕES.	
VIDRO		TEMPERADO TRANSPARENTE, LISO E INCOLOR 10mm	
SOLEIRA		GRANITO VERDE UBATUBA ESPESSURA 2cm.	

PLANTA PA90
ESC. 1:25

VISTA PA90
ESC. 1:25

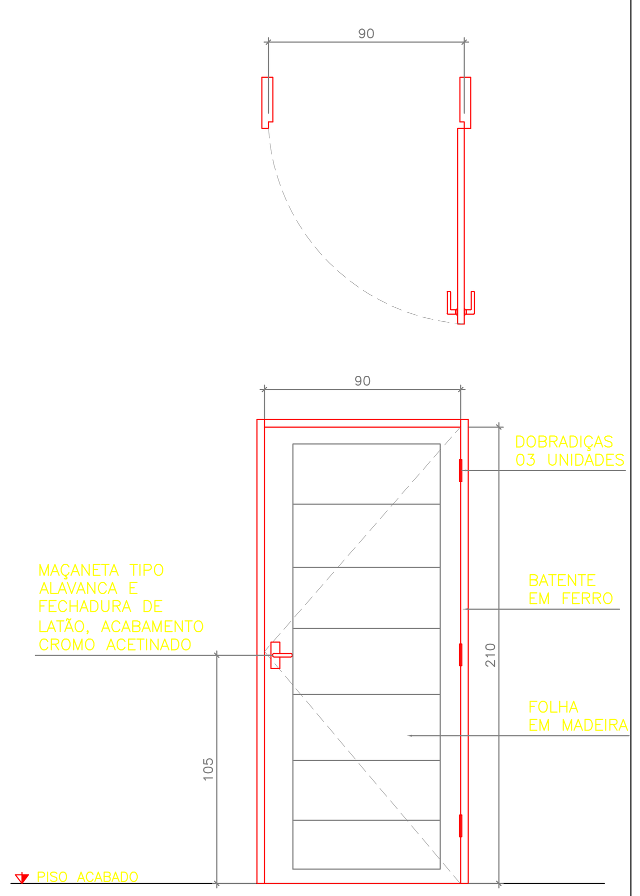

ITEM	TIPO	PA90	PORTA LAMBRIL EM ALUMÍNIO 90x210cm DE ABRIR. 1 FOLHA. MAÇANETA TIPO ALAVANCA AMBIENTES: ÁREA DE SERVIÇO
QUANTIDADE		01	
ACABAMENTO ESPECIFICAÇÃO		ALUMÍNIO ANODIZADO BRANCO. FERRAGENS CROMADAS E REFORÇADAS, CONFORME ESPECIFICAÇÕES. FABRICANTE: ALCOA, LINHA: GOLD, ESPESSURA 33mm.	
VIDRO		–	
SOLEIRA		GRANITO VERDE UBATUBA ESPESSURA 2cm.	

PLANTA PM90
ESC. 1:25

VISTA PM90
ESC. 1:25

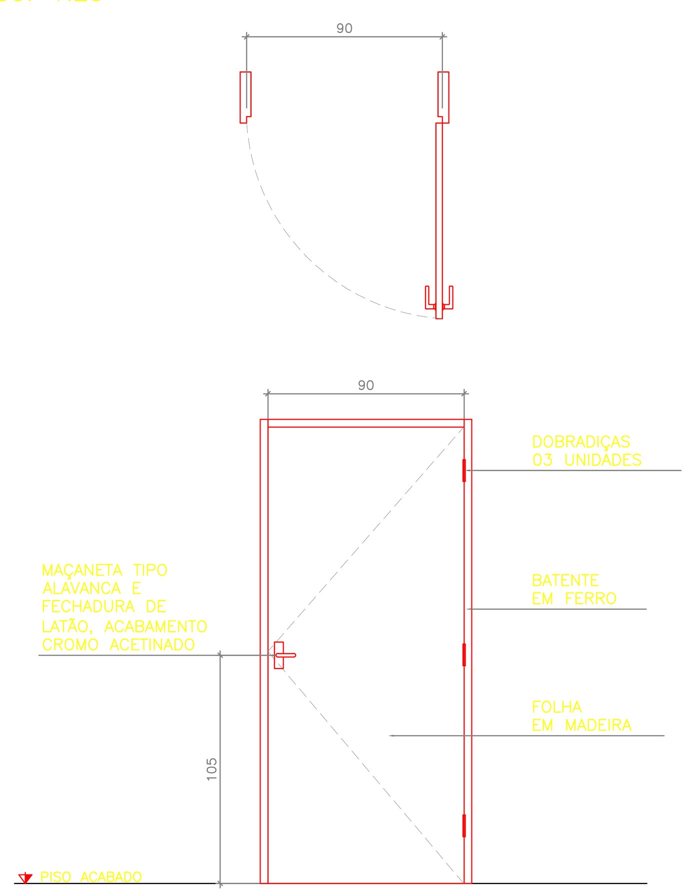

ITEM	TIPO	PM90	PORTA SIMPLES EM MADEIRA 90x210cm DE ABRIR. 1 FOLHA. MAÇANETA TIPO ALAVANCA AMBIENTES: SALA REUNIÃO, CONSULTÓRIOS, ALMOXARIFADO, COZINHA, ARMAZENAGEM, ADM, DEPÓSITO, ESTERILIZAÇÃO, RECEPÇÃO E ARQUIVO.
QUANTIDADE		19	
ACABAMENTO ESPECIFICAÇÃO		LÂMINAS DE COMPENSADO, UMA EM CADA FACE ENCHIMENTO EM SARRAFOS DE MADEIRA OU PAPELÃO E BATENTE EM AÇO GALVANIZADO; ACABAMENTO FOLHA: PINTURA EM ESMALTE SINTÉTICO ACETINADO INCOLOR. ACABAMENTO BATENTE: PINTURA ESMALTE SINTÉTICO ACETINADO COR BRANCO. DOBRADIÇAS: 03 UNIDADES. MAÇANETA: TIPO ALAVANCA COM ESPELHO; FECHADURA DE LATÃO, ACABAMENTO CROMO ACETINADO	
VIDRO		–	
SOLEIRA		GRANITO VERDE UBATUBA ESPESSURA 2cm.	

PLANTA JA220
ESC. 1:25

VISTA JA80
ESC. 1:25

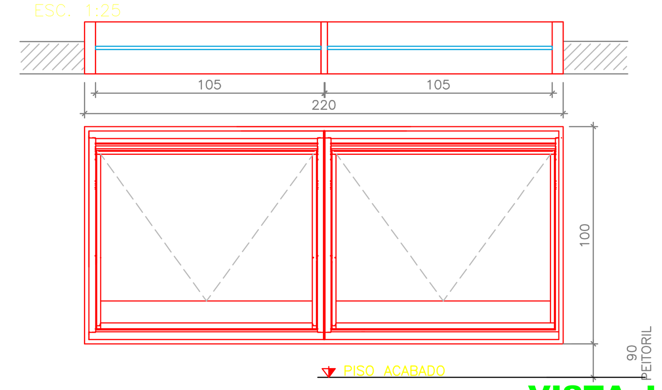

ITEM	TIPO	JA220	JANELA COM 2 PARTES FIXAS EM ALUMÍNIO E VIDRO – 220x100cm . AMBIENTES: RECEPÇÃO
QUANTIDADE		02	
ACABAMENTO ESPECIFICAÇÃO		ALUMÍNIO ANODIZADO BRANCO. FERRAGENS CROMADAS E REFORÇADAS, CONFORME ESPECIFICAÇÕES. FABRICANTE: ALCOA, LINHA: GOLD, ESPESSURA 33mm.	
VIDRO		TEMPERADO TRANSPARENTE LISO MÍNIMO 6mm	
PEITORIL		GRANITO VERDE UBATUBA ESPESSURA 2cm.	

PLANTA JA100
ESC. 1:25

VISTA JA100
ESC. 1:25

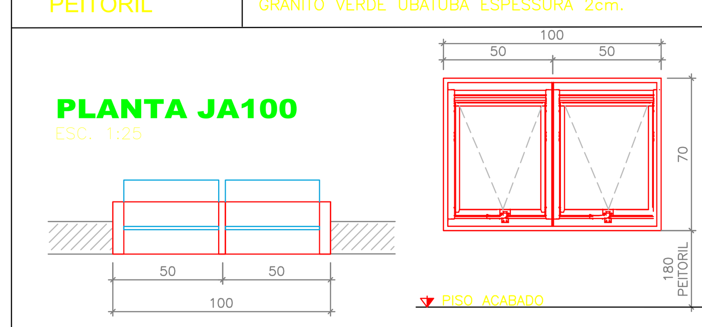

ITEM	TIPO	JA100	JANELA COM 2 PARTES MAXI-AR EM ALUMÍNIO E VIDRO – 100x70cm . AMBIENTES: BANHEIROS.
QUANTIDADE		04	
ACABAMENTO ESPECIFICAÇÃO		ALUMÍNIO ANODIZADO BRANCO. FERRAGENS CROMADAS E REFORÇADAS, CONFORME ESPECIFICAÇÕES. FABRICANTE: ALCOA, LINHA: GOLD, ESPESSURA 33mm.	
VIDRO		TEMPERADO TRANSPARENTE LISO MÍNIMO 6mm	
PEITORIL		GRANITO VERDE UBATUBA ESPESSURA 2cm.	

ESPECIFICAÇÕES

○	PISOS
1	PISO PORCELANATO ALTO TRÁFEGO COR CINZA CLARO, REJUNTE EPÓXI NA COR CINZA, DIMENSÕES 60x60cm. RODAPÉ NO MESMO MATERIAL H=10CM
2	SOLEIRA E PEITORIL EM GRANITO VERDE UBATUBA. DIMENSÕES: LARGURA x COMPRIMENTO DO VÃO DAS PORTAS E JANELAS.
3	PISO CALÇADA EM CONCRETO CIMENTO/AREIA/SEIXO ROLADO, PREPARO MECÂNICO, E ESPESSURA DE 7CM (CONTORNO UBS)
5	GRAMA ESMERALDA (JARDIM)
6	GUIA DE CONCRETO
6a	PINTURA PISO – RESINA A BASE DE ÁGUA, PRÓPRIA PARA PISO COR BRANCA, DA CORAL DULUX
6b	PINTURA PISO – RESINA A BASE DE ÁGUA, PRÓPRIA PARA PISO COR AZUL, DA CORAL DULUX
6c	PINTURA PISO – RESINA A BASE DE ÁGUA, PRÓPRIA PARA PISO COR AMARELA, DA CORAL DULUX
△	PAREDES/DIVISÓRIAS
1	PINTURA INTERNA PAREDES – LÁTEX ACRÍLICA SEMI-BRILHO COR BRANCO GELO DA CORAL DULUX COM EMASSAMENTO
2	TEXTURA ACRÍLICA TIPO LAMATO, COR VERDE
3	TEXTURA ACRÍLICA TIPO LAMATO, COR CINZA
4	REVESTIMENTO CERÂMICO 20x20cm COR BRANCO COM REJUNTE EPÓXI COR BRANCA
□	TETOS
1	COM FORRO (LAJE) PINTURA PVA, COR BRANCO NEVE, LAJE (H=2,80M)
2	COM FORRO (GESSO) PINTURA PVA, COR BRANCO NEVE, LAJE (H=3,40M)

QUADRO RESUMO DE ESQUADRIAS

NOME	DIMENSÕES L	DIMENSÕES A	DIMENSÕES P	QDE	VIDRO TIPO	VIDRO ESP	MATERIAL / FUNCIONAMENTO
PV160	160	210	–	01	TEMP	10mm	ALUMÍNIO E VIDRO DE ABRIR, 2 FOLHAS
PV100	100	210	–	03	–	10mm	ALUMÍNIO/DE ABRIR, 2 FOLHA
PA80	80	150	–	06	–	–	ALUMÍNIO/DE ABRIR, 1 FOLHA
PA90	90	210	–	01	–	–	ALUMÍNIO/DE ABRIR, 1 FOLHA
PM90	90	210	–	19	–	–	MADEIRA/DE ABRIR, 1 FOLHA
PMA90	90	210	–	02	–	–	MADEIRA/DE ABRIR, COM BARRA E CHAPA DE PROTEÇÃO
PMC90	90	210	–	02	–	–	MADEIRA/DE CORRER, COM BARRA E CHAPA DE PROTEÇÃO
JA100	100	70	180	04	TEMP	6mm	ALUMÍNIO E VIDRO/MAXI-AR
JA130	130	70	180	25	TEMP	6mm	ALUMÍNIO E VIDRO/MAXI-AR
JA180	180	70	180	02	TEMP	6mm	ALUMÍNIO E VIDRO/MAXI-AR
JA200	200	70	180	04	TEMP	6mm	ALUMÍNIO E VIDRO/MAXI-AR
JA220	220	100	90	02	TEMP	6mm	ALUMÍNIO E VIDRO FIXO
PF203	203	240	–	01	–	–	FERRO DE ABRIR, 2 FOLHAS

NOTAS

1. COTAS E NÍVEIS EM CENTIMETROS, EXCETO ONDE INDICADO.
2. CONFERIR TODAS AS COTAS E NÍVEIS NO LOCAL.
3. TODOS OS DESENHOS, PLANILHA DE CUSTOS E CADERNO DE ENCARGOS SE COMPLETAM.
4. A OBRA DEVERÁ SER ENTREGUE LIMPA E COM TODOS OS SERVIÇOS E INSTALAÇÕES EM PERFEITAS CONDIÇÕES DE FUNCIONAMENTO.

PMA90 PLANTA
ESC. 1:25

VISTA - PMA90
ESC. 1:25

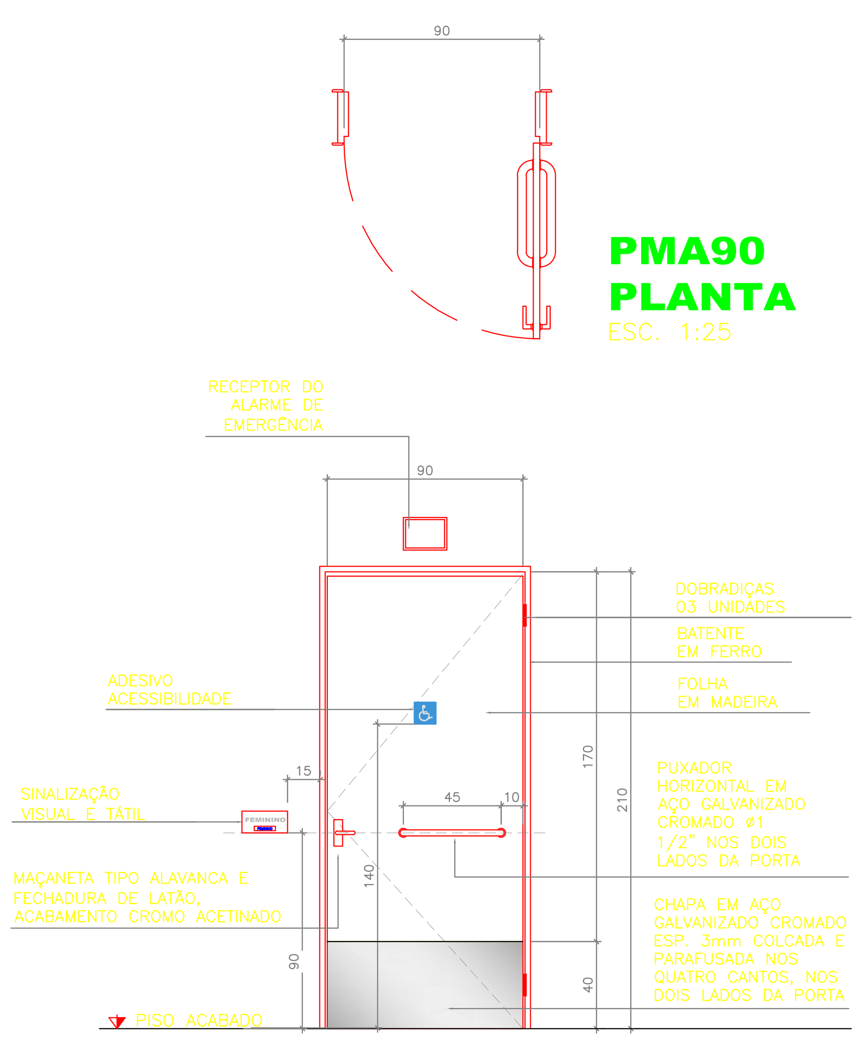

ITEM	TIPO	PMA90	PORTA SIMPLES EM MADEIRA 90x210cm DE ABRIR PARA FORA, COM PUXADOR HORIZONTAL, MAÇANETA TIPO ALAVANCA E CHAPA EM AÇO GALVANIZADO NOS DOIS LADOS DA PORTA AMBIENTES: BANHEIROS PNE MASCULINO E FEMININO
QUANTIDADE		02	
ACABAMENTO ESPECIFICAÇÃO		LÂMINAS DE COMPENSADO, UMA EM CADA FACE ENCHIMENTO EM SARRAFOS DE MADEIRA OU PAPELÃO E BATENTE EM AÇO GALVANIZADO; ACABAMENTO FOLHA: PINTURA EM ESMALTE SINTÉTICO ACETINADO INCOLOR. ACABAMENTO BATENTE: PINTURA ESMALTE SINTÉTICO ACETINADO COR BRANCO. DOBRADIÇAS: 03 UNIDADES. MAÇANETA: TIPO ALAVANCA COM ESPELHO; FECHADURA DE LATÃO, ACABAMENTO CROMO ACETINADO	
VIDRO		–	
SOLEIRA		GRANITO VERDE UBATUBA ESPESSURA 2cm.	

PLANTA PC90
ESC. 1:25

VISTA PMC90
ESC. 1:25

CORTE PMC90
ESC. 1:25

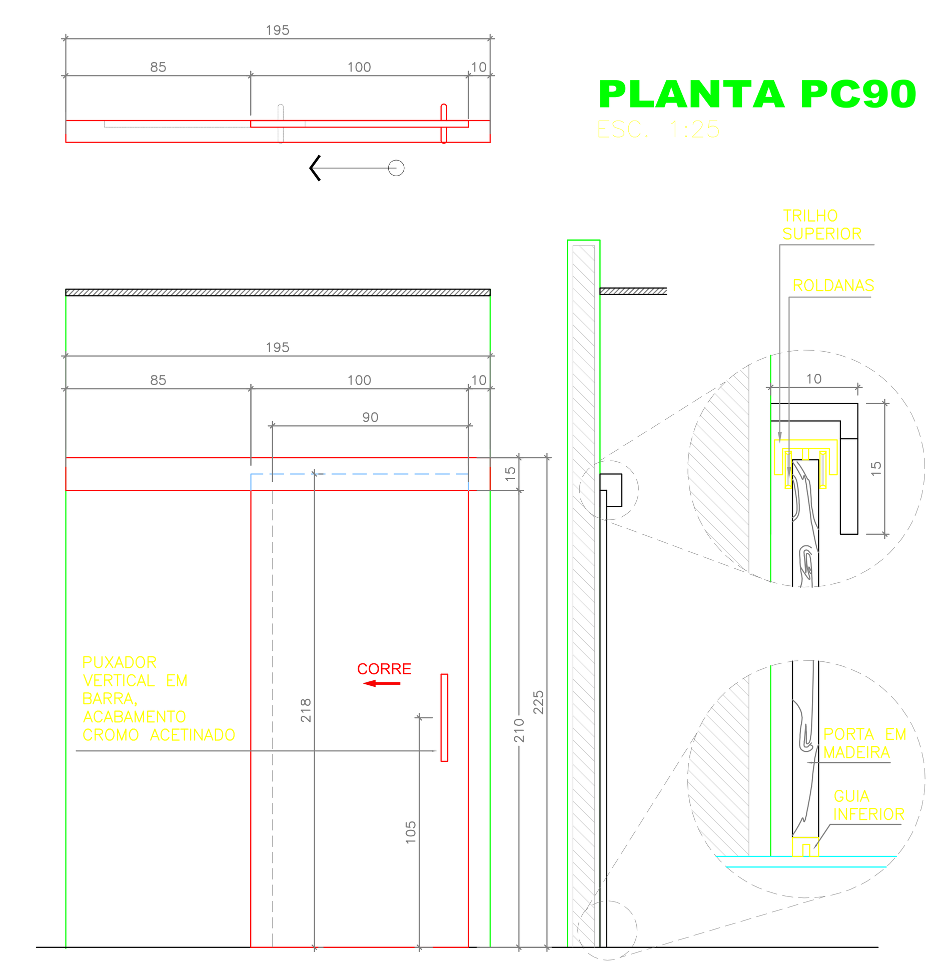

ITEM	TIPO	PMC90	PORTA SIMPLES EM MADEIRA 90x218cm DE CORRER. 1 FOLHA. MAÇANETA TIPO PUXADOR VERTICAL EM BARRA, NOS DOIS LADOS DA PORTA AMBIENTES: BANHEIRO PNE FUNCIONÁRIOS
QUANTIDADE		02	
ACABAMENTO ESPECIFICAÇÃO		LÂMINAS DE COMPENSADO, UMA EM CADA FACE ENCHIMENTO EM SARRAFOS DE MADEIRA OU PAPELÃO E ENQUADRAMENTO EM MADEIRA DE LEI. ACABAMENTO FOLHA: PINTURA EM ESMALTE SINTÉTICO ACETINADO INCOLOR. ACABAMENTO BATENTE: PINTURA ESMALTE SINTÉTICO ACETINADO COR BRANCO. FERRAGENS: TRILHOS: ACABAMENTO NIQUELADO DA HETTICH OU EQUIVALENTE (INFERIOR E SUPERIOR); MAÇANETA: TIPO PUXADOR EM BARRA, ACABAMENTO CROMO ACETINADO	
VIDRO		–	
SOLEIRA		–	

PLANTA JA130
ESC. 1:25

VISTA JA130
ESC. 1:25

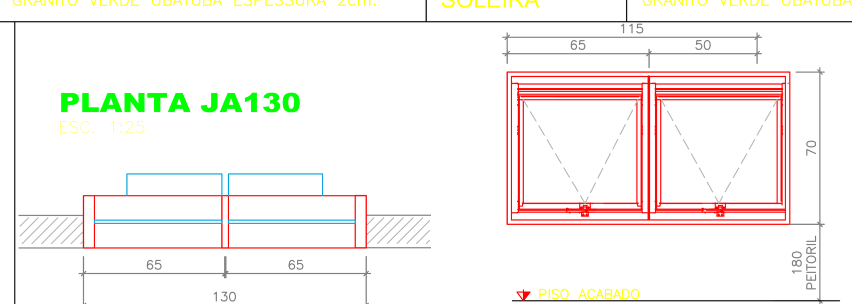

ITEM	TIPO	JA130	JANELA COM 2 PARTES MAXI-AR EM ALUMÍNIO E VIDRO – 130x70cm . AMBIENTES: CONSULTÓRIO, ARMAZENAGEM, SALA REUNIÃO, ADM E ESTERILIZAÇÃO.
QUANTIDADE		25	
ACABAMENTO ESPECIFICAÇÃO		ALUMÍNIO ANODIZADO BRANCO. FERRAGENS CROMADAS E REFORÇADAS, CONFORME ESPECIFICAÇÕES. FABRICANTE: ALCOA, LINHA: GOLD, ESPESSURA 33mm.	
VIDRO		TEMPERADO TRANSPARENTE LISO MÍNIMO 6mm	
PEITORIL		GRANITO VERDE UBATUBA ESPESSURA 2cm.	

VISTA PF203
ESC. 1:25

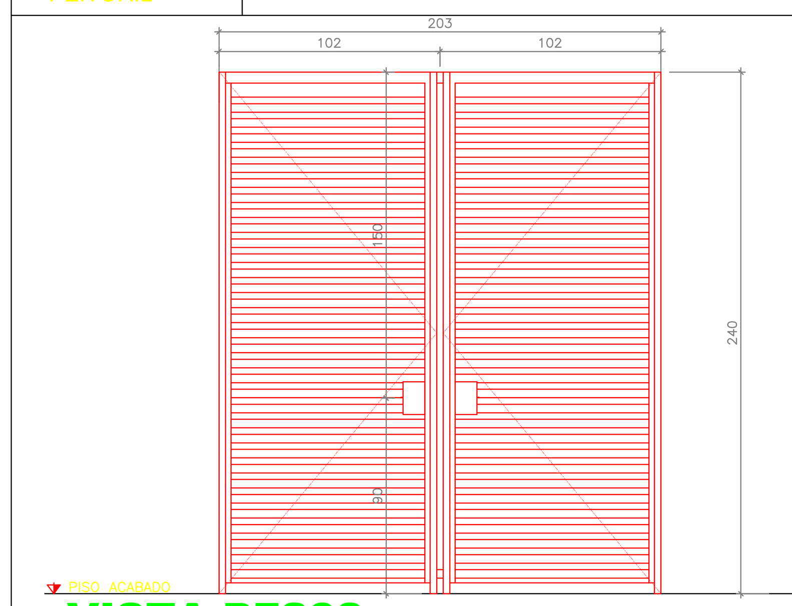

ITEM	TIPO	PF203	GRADIL EM AÇO, 203x240cm. 01 FOLHA, CONFER AMBIENTES: ACESSO LATERAL.
QUANTIDADE		01	
ACABAMENTO ESPECIFICAÇÃO		GRADIL EM AÇO GALVANIZADO: PINTURA ESMALTE SINTÉTICO ACETINADO COR BRANCO SOBRE FUNDO ANTI-FERRUGINOSO. DE ABRIR.	
VIDRO		–	
SOLEIRA		–	

PLANTA JA180
ESC. 1:25

VISTA JA180
ESC. 1:25

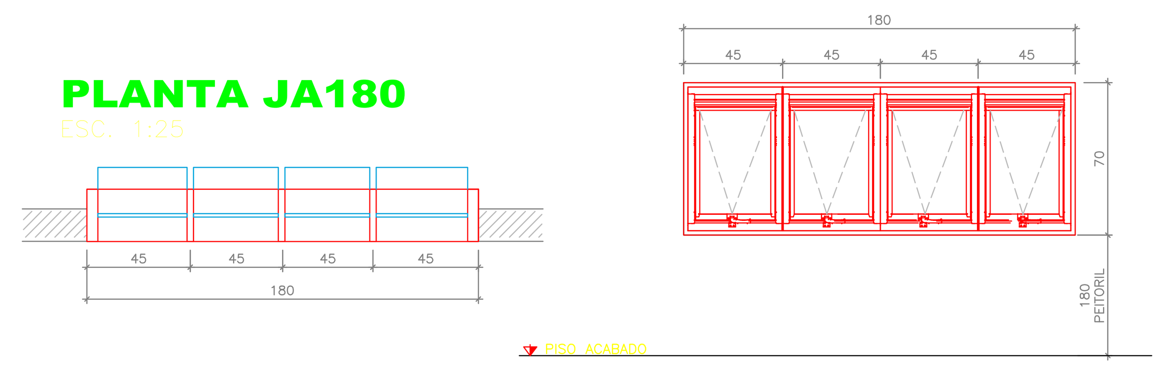

ITEM	TIPO	JA180	JANELA COM 4 PARTES MAXI-AR EM ALUMÍNIO E VIDRO – 180x70cm . AMBIENTES: CIRCULAÇÃO.
QUANTIDADE		02	
ACABAMENTO ESPECIFICAÇÃO		ALUMÍNIO ANODIZADO BRANCO. FERRAGENS CROMADAS E REFORÇADAS, CONFORME ESPECIFICAÇÕES. FABRICANTE: ALCOA, LINHA: GOLD, ESPESSURA 33mm.	
VIDRO		TEMPERADO TRANSPARENTE LISO MÍNIMO 6mm	
PEITORIL		GRANITO VERDE UBATUBA ESPESSURA 2cm.	

PLANTA JA200
ESC. 1:25

VISTA JA200
ESC. 1:25

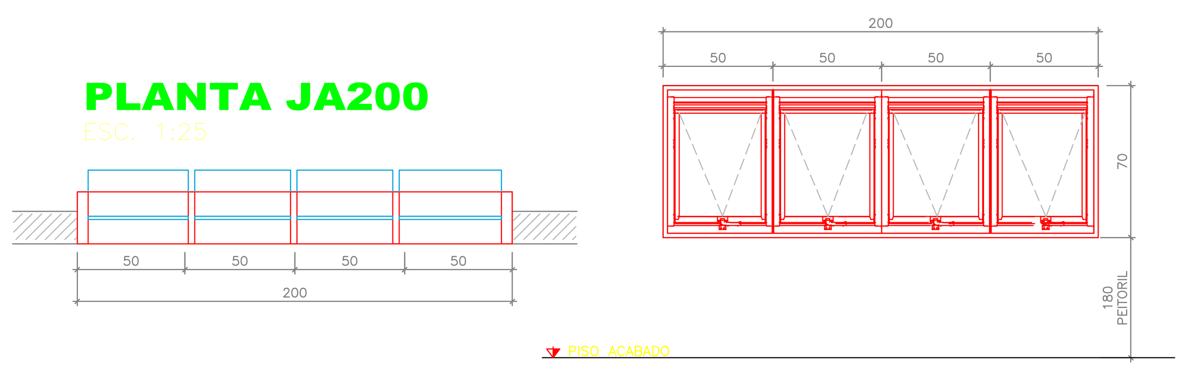

ITEM	TIPO	JA200	JANELA COM 4 PARTES MAXI-AR EM ALUMÍNIO E VIDRO – 200x70cm . AMBIENTES: RECEPÇÃO, ALMOXARIFADO E DEPÓSITO.
QUANTIDADE		04	
ACABAMENTO ESPECIFICAÇÃO		ALUMÍNIO ANODIZADO BRANCO. FERRAGENS CROMADAS E REFORÇADAS, CONFORME ESPECIFICAÇÕES. FABRICANTE: ALCOA, LINHA: GOLD, ESPESSURA 33mm.	
VIDRO		TEMPERADO TRANSPARENTE LISO MÍNIMO 6mm	
PEITORIL		GRANITO VERDE UBATUBA ESPESSURA 2cm.	

nº revisão	data	descrição
	FEVEREIRO/2023	

OBJETO: PM GUARIBA CENTRO ODONTOLÓGICO

CONTRATANTE: PREFEITURA MUNICIPAL DE GUARIBA

CONTEÚDO: ESQUADRIAS

AUTOR DO PROJETO: SIDINEI DA SILVA – ENGENHEIRO CIVIL – ASSINATURA:
RESPONSÁVEL TÉCNICO: SIDINEI DA SILVA – ENGENHEIRO CIVIL 5070203579 – ASSINATURA:
COORDENADOR DO PROJETO: SIDINEI DA SILVA – ENGENHEIRO CIVIL 5070203579 – ASSINATURA:

ESCALA: | DESENHO: | CÓDIGO DO PROJETO:

DISCIPLINA: ARQUITETURA

ETAPA DO PROJETO: PROJ. BÁSICO

FOLHA: ARQ 07/09